MADELUX

schema di montaggio

mod. **VELA**

AFRODITE

1)

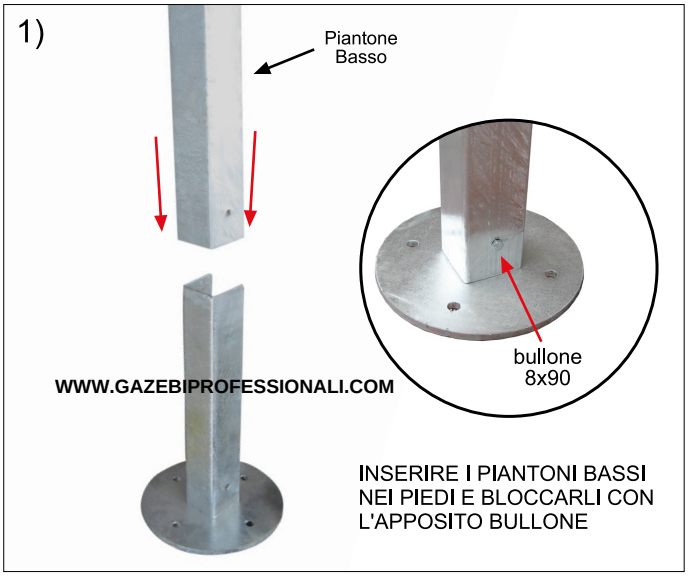

INSERIRE I PIANTONI BASSI NEI PIEDI E BLOCCARLI CON L'APPOSITO BULLONE

2)

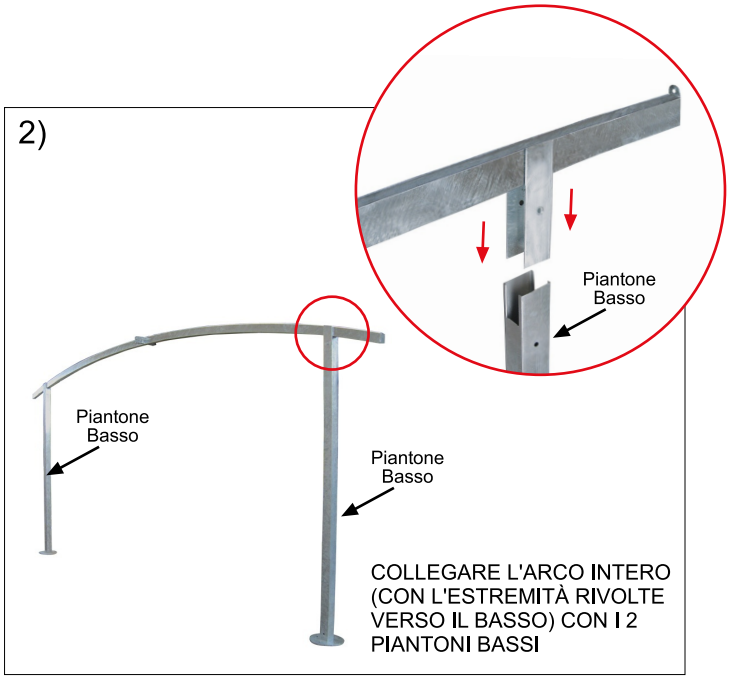

COLLEGARE L'ARCO INTERO (CON L'ESTREMITÀ RIVOLTE VERSO IL BASSO) CON I 2 PIANTONI BASSI

3)

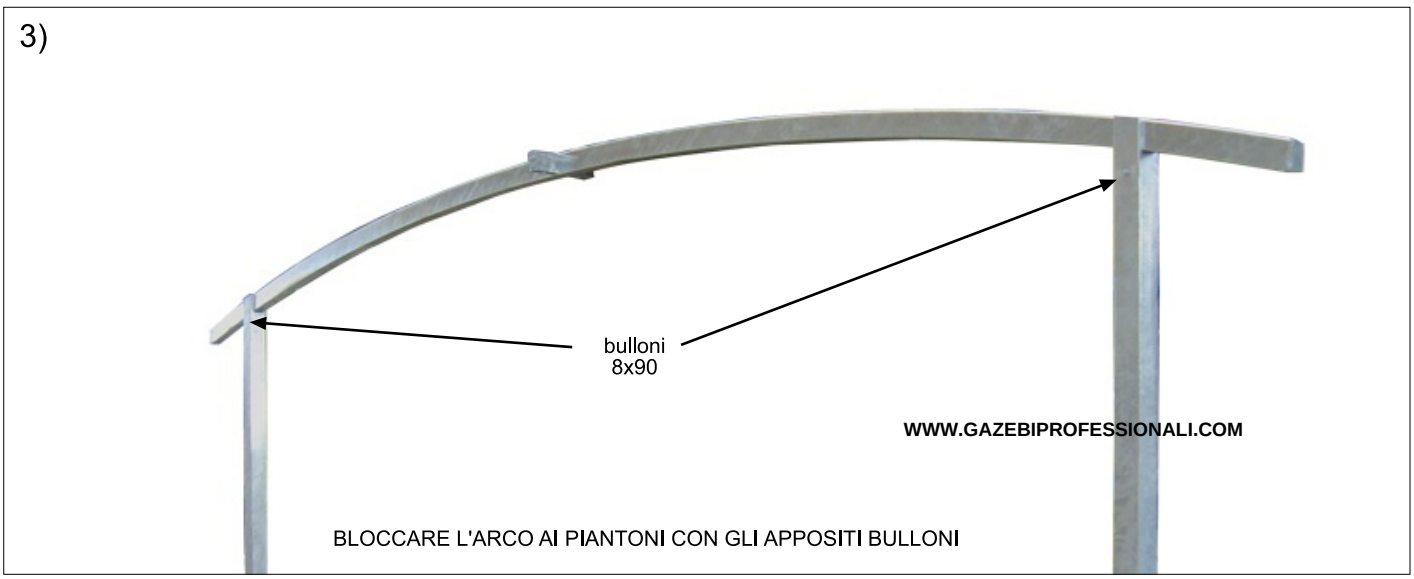

BLOCCARE L'ARCO AI PIANTONI CON GLI APPOSITI BULLONI

4)

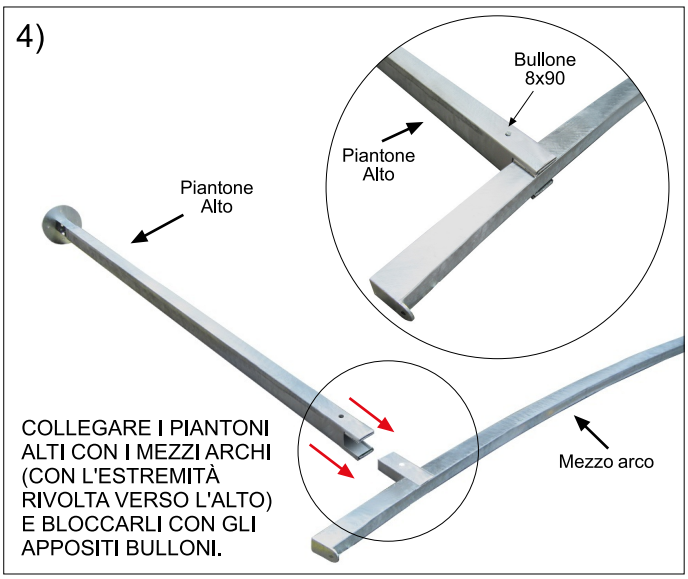

COLLEGARE I PIANTONI ALTI CON I MEZZI ARCHI (CON L'ESTREMITÀ RIVOLTA VERSO L'ALTO) E BLOCCARLI CON GLI APPOSITI BULLONI.

5)

COLLEGARE IL MEZZO ARCO ALL'INNESTO CENTRALE

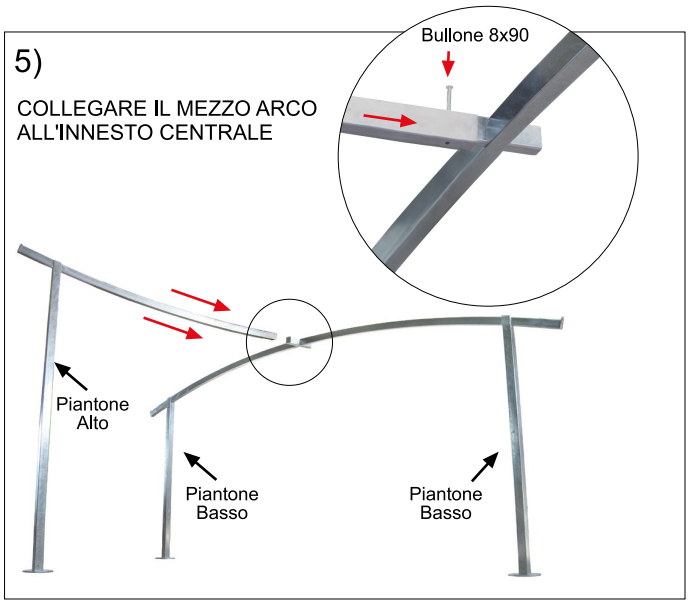

6)

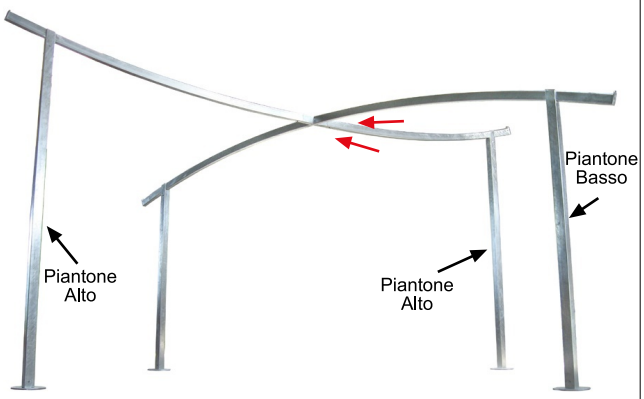

7)

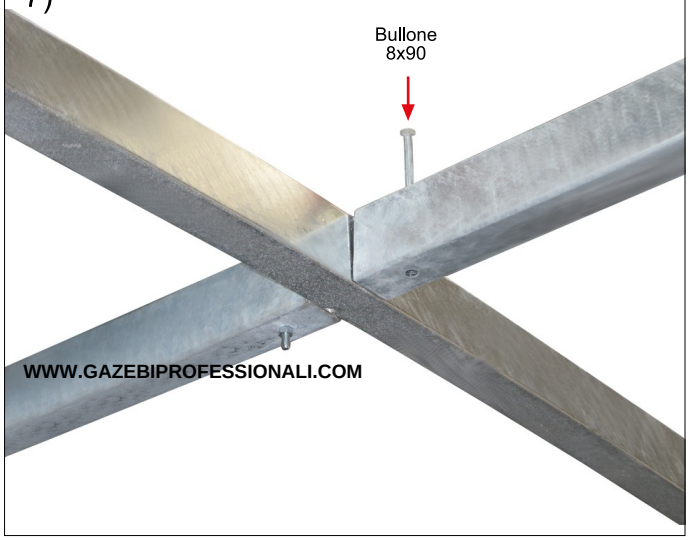

8)

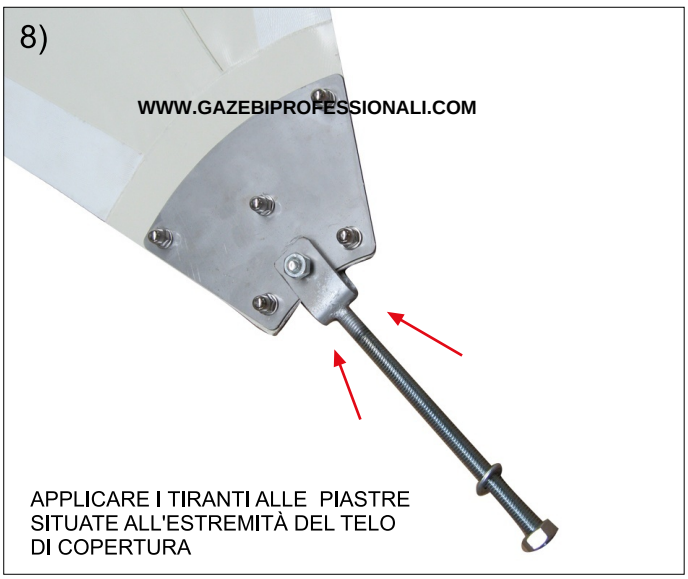

APPLICARE I TIRANTI ALLE PIASTRE SITUATE ALL'ESTREMITÀ DEL TELO DI COPERTURA

9)

ADAGIARE IL TELO SUL TELAIO

10)

INSERIRE I TIRANTI NEL FORO DELLE PIASTRE SITUATE ALL'ESTREMITÀ DEGLI ARCHI.

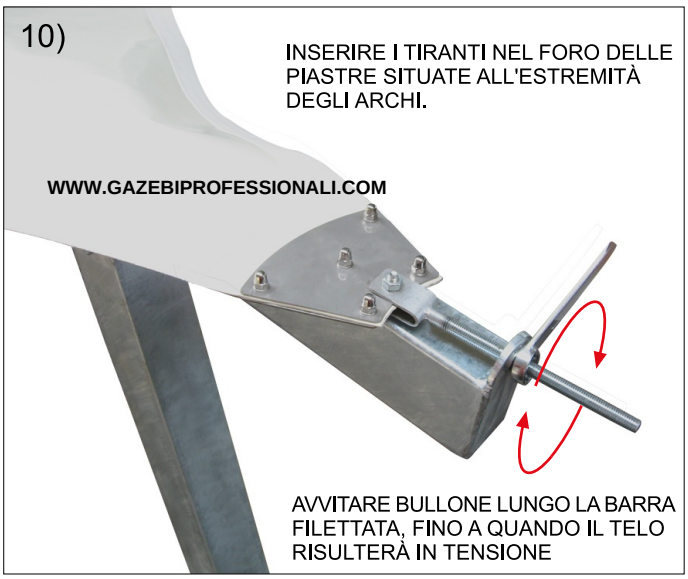

AVVITARE BULLONE LUNGO LA BARRA FILETTATA, FINO A QUANDO IL TELO RISULTERÀ IN TENSIONE

11)