ISTRUZIONI DI MONTAGGIO

COPERTURA STAR SUPER

www.madelux.it
www.gazebiprofessionali.com

- **DISEGNO E FOTO DELLA STRUTTURA**

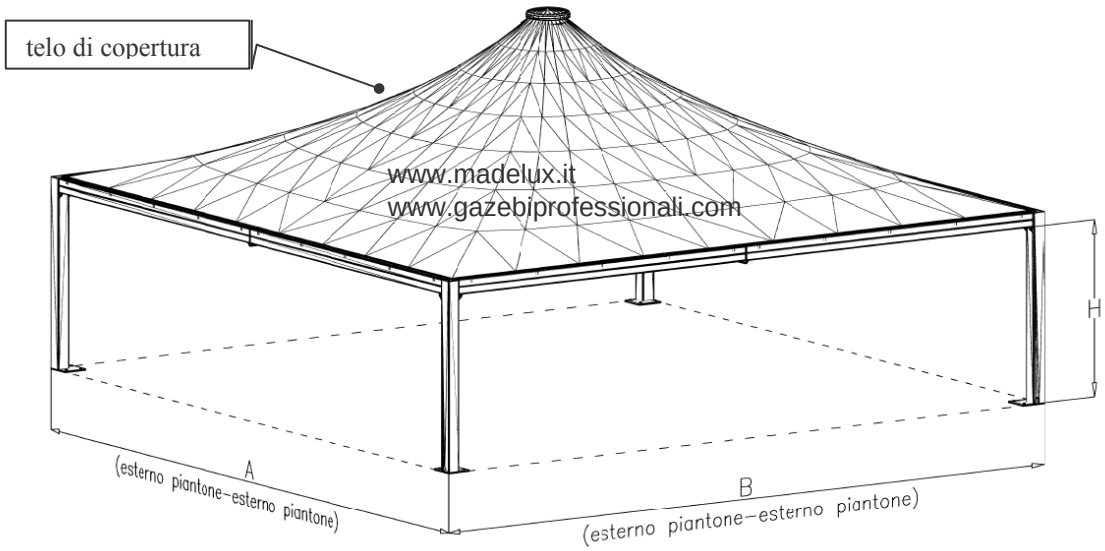

www.madelux.it
www.gazebiprofessionali.com

Dimensioni e peso del gazebo

A (m)	B (m)	Area (m^2)	H_{st} (m)	Peso (kg)
7,00	7,00	49,00	2,50	935 kg
8,00	8,00	64,00	2,50	1030 kg
9,00	9,00	81,00	2,50	1125 kg
10,00	10,00	100,00	2,50	1225 kg
11,00	11,00	121,00	2,50	1380 kg

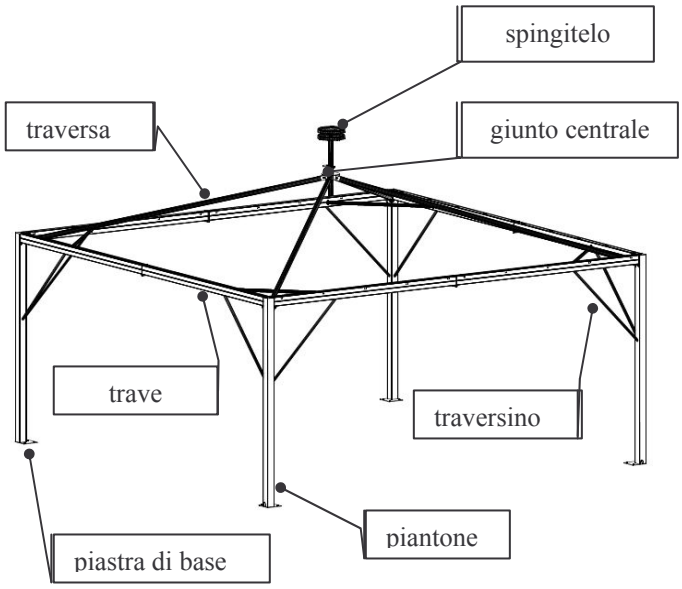

LIBRETTO DELLA STRUTTURA

1

Inserire i piantoni sulle piastre di ancoraggio (già cementate al suolo) e fissarli.
Insert supporting pillars to anchoring steel plate (previously cemented to the ground) and fix

2)

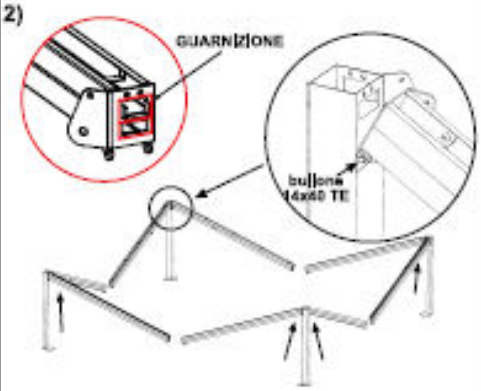

APPLICARE LA GUARNIZIONE SULLE TRAVI PRIMA DI COLLEGARLE AI PIANTONI. SOLLEVARE LE TRAVI ORIZZONTALI DAL LATO DEL PIANTONE E FISSARLE A QUEST'ULTIMO TRAMITE I BULLONI INSERITI NELLE CERNIERE

3

www.madelux.it
www.gazebiprofessionali.com

Sollevare le travi orizzontali dal lato del piantone e fissarle a quest'ultimo tramite i bulloni inseriti nelle cerniere.
Lift horizontal beams toward upper edges of the supporting pillars and fix them with the bolts to hinges

4

Giunto centrale
Beams central junction

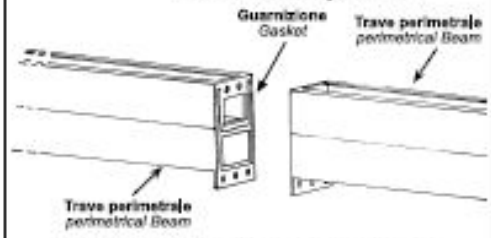

Sollevare due delle travi che formano il lato in posizione orizzontale e bloccare le piastre della giunzione centale con bulloni 12x40. Ripetere l'operazione per tutti i lati, fino a completare il perimetro.
Lift upward the two halves horizontally, fix its plates at central junction with bolts 12x40. Repeat the above mentioned procedure for each side to complete perimeter.

5

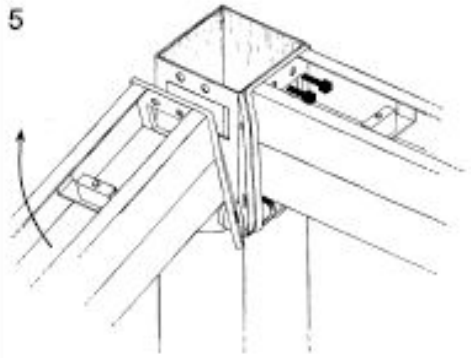

Assicurare tutto il fissaggio del giunto ad angolo con l'inserimento di tutti i bulloni escluso quello delle traverse.
Secure and tighten all the bolts to the corner joint,with the exception of the ones needed to fix the inclined rafters.

6

www.madelux.it
www.gazebiprofessionali.com

7

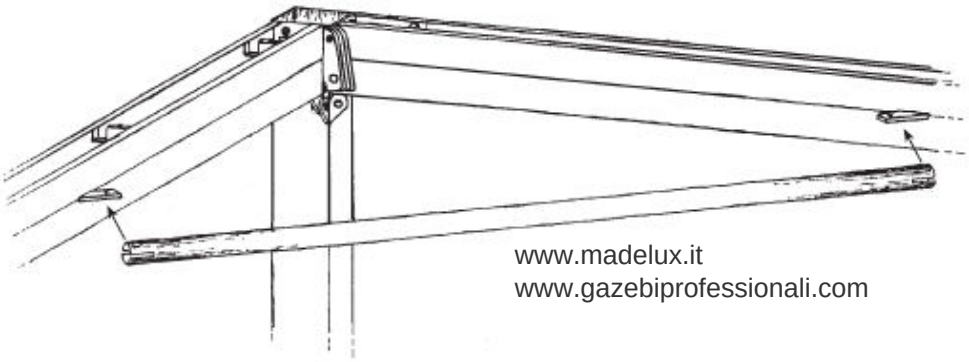

www.madelux.it
www.gazebiprofessionali.com

Montare le controventature angolari (tubi angolari) sulle apposite piastre.
Assemble the corner- bracing tubes to proper plates.

8

Sollevare le traverse da un lato e fissarle alle piastre d'angolo con i bulloni.
Uplift and fix with proper bolts the inclined rafters to the corner joints.

9

Alzare le traverse e bullonarle al raccordo centrale.
Uplift the inclined rafters and secure with proper bolts to the central joint

10

www.madelux.it
www.gazebiprofessionali.com

Inserire il puntone spingitelo nel raccordo centrale.
Insert the pvc-fabric lifting rafter into central joint

11

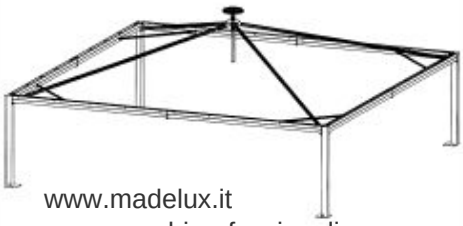

www.madelux.it
www.gazebiprofessionali.com

12

www.madelux.it
www.gazebiprofessionali.com

Adagiare il telo sopra la struttura facendo attenzione che sia perfettamente centrato,
Lay pvc-fabric over the upper structure, positioning it accurately

13

www.madelux.it
www.gazebiprofessionali.com

14

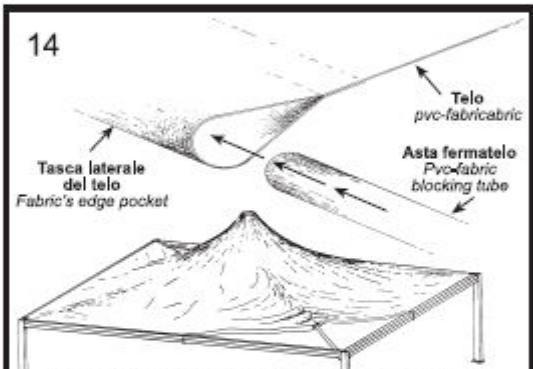

Inserire le aste fermatelo nella tasca laterale, Spingere le aste sotto la scalanatura della trave e ruotare gli appositi tasselli rettangolari.
Slide pvc-fabric blocking tube into pvc-fabric edge pocket. Place the tube into the horizontal beam's fluting and rotate appropriate metallic rettangular wedges against them

Sezione trave perimetrale
Perimetrical beam section

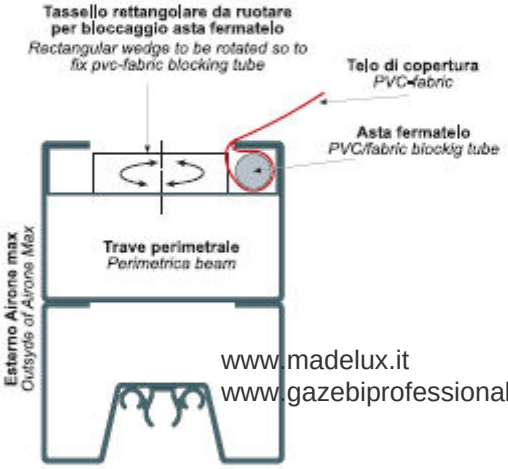

www.madelux.it
www.gazebiprofessionali.com

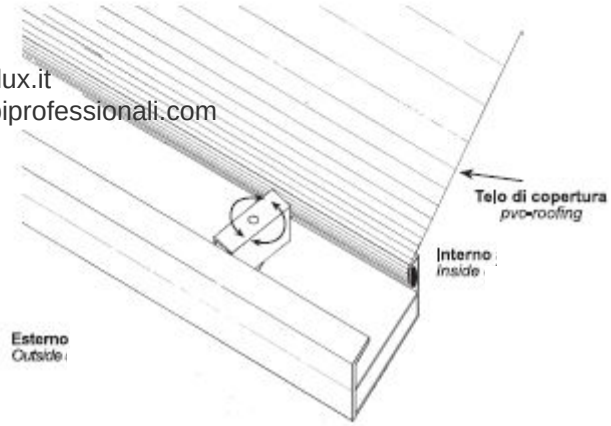

www.madelux.it
www.gazebiprofessionali.com

IL SISTEMA DI ACCOPPIAMENTO

www.madelux.it
www.gazebiprofessionali.com

Esempio di accoppiamento di 2 moduli

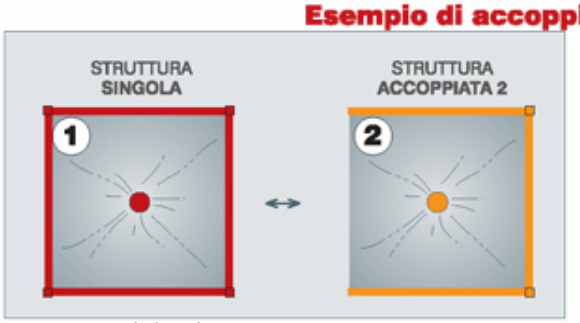

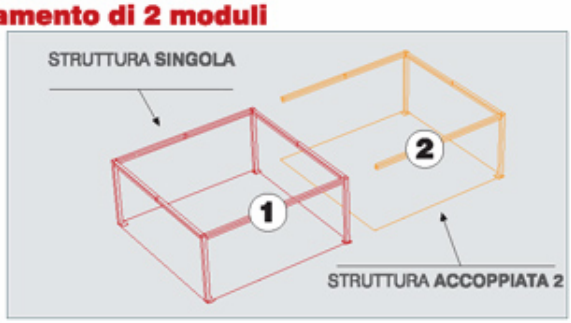

www.madelux.it
www.gazebiprofessionali.com

Esempio di accoppiamento di 4 moduli

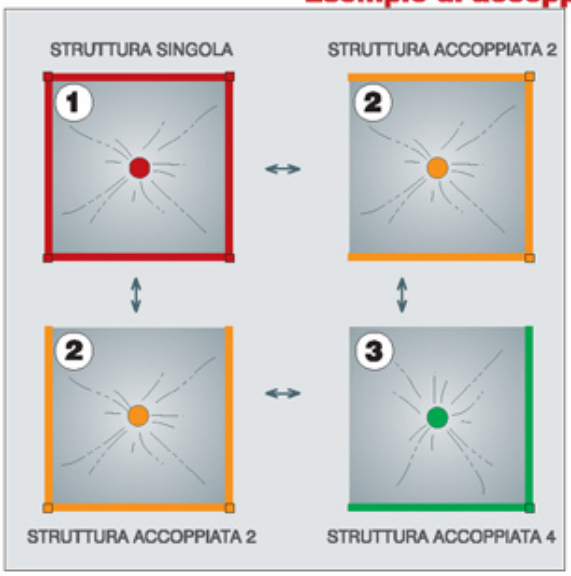

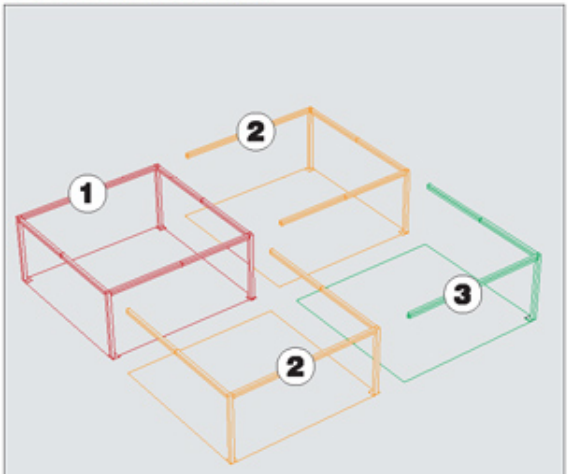

www.madelux.it
www.gazebiprofessionali.com

SMONTAGGIO:
Avverrà in maniera contraria al montaggio. Valgono le stesse attenzioni e prescrizioni del montaggio.

MADELUX

MADELUX

MADELUX

MADELUX

MADELUX

MADELUX

MADELUX

MADELUX

MADELUX

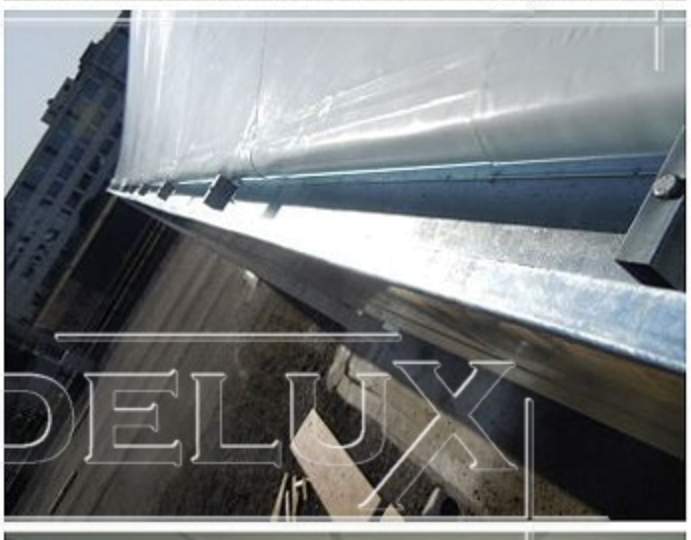
MADELUX

MADELUX

MADELUX

MADELUX