MADELUX

SCHEMA DI MONTAGGIO

GAZEBO PROFESSIONALE FLY PLUS

1)

Posizionare i giunti d'angolo e le travi.

2)

Connettere le travi con i giunti angolari

WWW.GAZEBIPROFESSIONALI.COM

3)

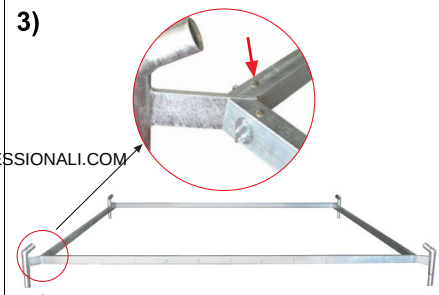

Completare tutto il perimetro e bloccare le travi perimetrali agli angoli.

4)

Collegare le traverse (dalla parte in cui non c'è il foro) agli angoli.

WWW.GAZEBIPROFESSIONALI.COM

5)

WWW.GAZEBIPROFESSIONALI.COM

6) Collegare il giunto centrale alle traverse e bloccarle con i bulloni.

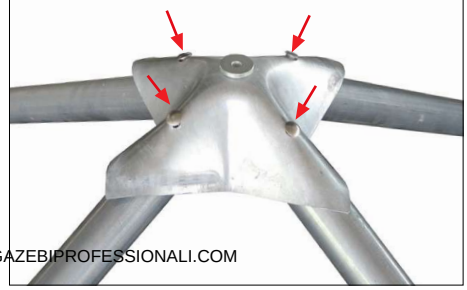

7)

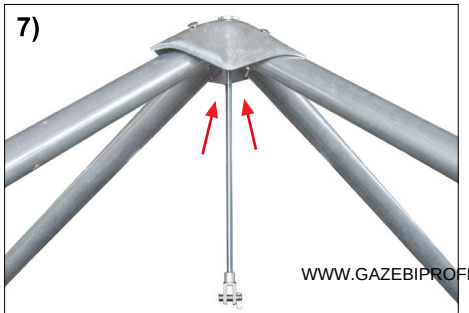

Avvitare l'asta filettata al giunto centrale.

WWW.GAZEBIPROFESSIONALI.COM

8)

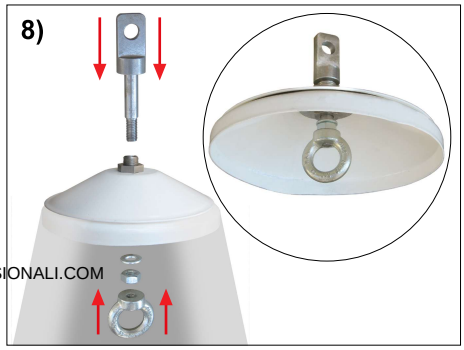

9)

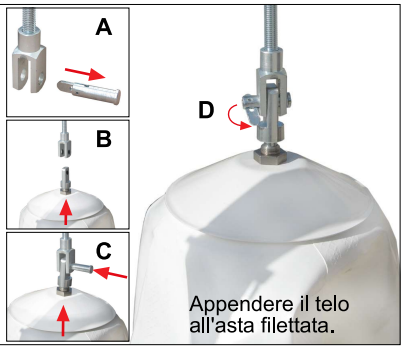

Appendere il telo all'asta filettata.

10)

Adagiare il telo sul telaio sistemandolo sul perimetro

11)

Bloccare il telo alle barre perietrali per mezzo della cinghia

12)

Inserire i piantoni nei relativi piedi.

13)

Sollevare la struttura da un lato ed inserire i due piantoni.

WWW.GAZEBIPROFESSIONALI.COM

14)

Girare il golfare fino a quando il telo risulterà in tensione.

15)

Sollevare la struttura dall'altro lato e inserire gli altri due piantoni.

MADELUX